出典：JASE-W　国際展開技術集
https://www.jase-w.eccj.or.jp/technologies-j/index.html

キーワード	Y3	装置・設備	Z1	固形燃料	D	建設業

日鉄エンジニアリング株式会社

リジェネ式鋼材加熱炉

当社は1992年、鋼材加熱炉へのリジェネ式燃焼システム適用を検討開始。1995年、大型リジェネ式鋼材加熱炉１号機を建設。

概 要 or 原 理

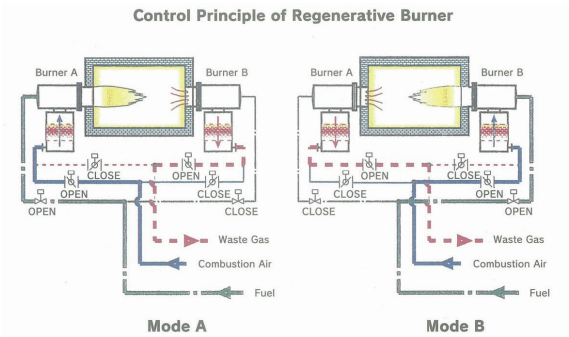

Alternate combustion system of each burner having regenerator.

	Mode A	Mode B
Burner A	Combustion	Regeneration
Burner B	Regeneration	Combustion

省エネ効果 & 特記事項

◆ 高温予熱による燃料消費量の低減
リジェネ燃焼システムでは高温予熱により燃料消費量は10%削減されます。

導入実績または予定

トピー工業㈱豊橋　棒鋼工場
日本製鉄㈱　北日本製鉄所　鋼片工場
合同製鐵㈱　圧延工場
日本製鉄㈱　関西製鉄所　大形工場
関西製鋼㈱　圧延工場
大和工業㈱　圧延工場
日本製鉄㈱　瀬戸内製鉄所　熱延工場
韓国・浦項総合製鉄㈱　熱延工場
日本製鉄㈱　東日本製鉄所　大形工場
日本製鉄㈱　東日本製鉄所　熱延工場
日本製鉄㈱　名古屋製鉄所　熱延工場
インドネシア･Gunung Garuda,Indonesia　形鋼工場　etc.

コンタクト先　日鉄エンジニアリング株式会社
製鉄プラントセクター
〒141-8604　東京都品川区大崎１丁目 5-1　大崎センタービル
Phone：03-6665-2000　Fax：03-6665-4847